USB Bord met 48 LED's
KATHO - Departement VHTI
Maart 2010
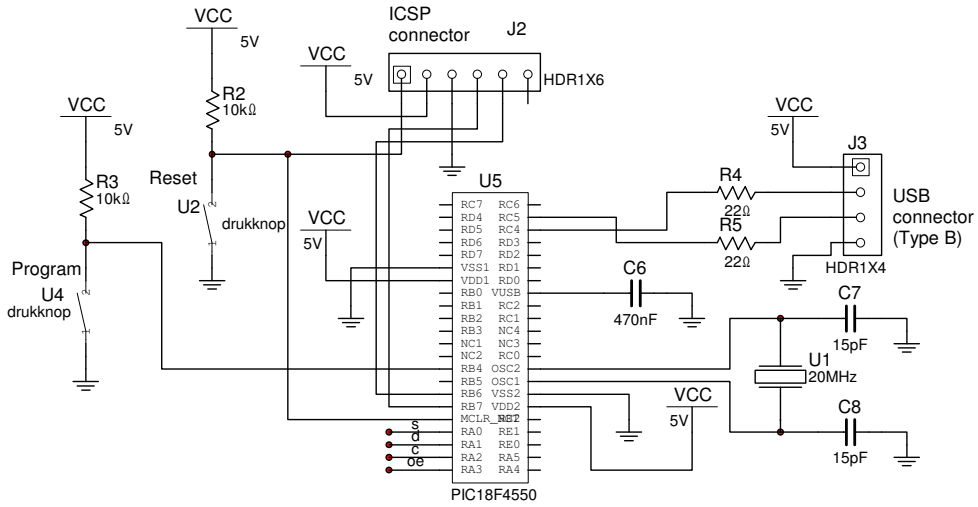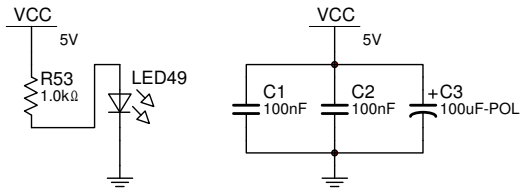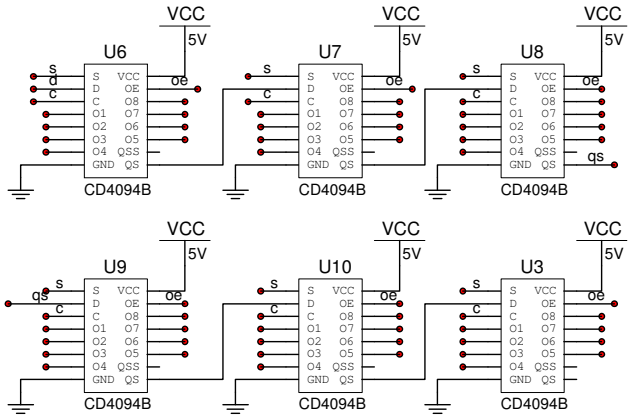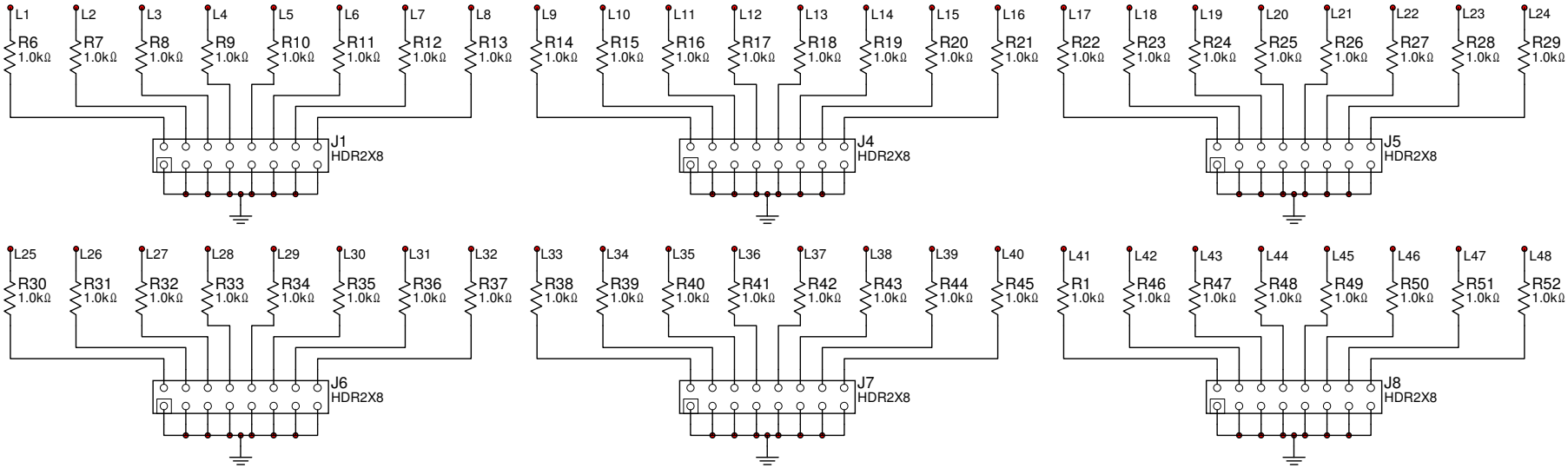
USB Output Module